Dis-Buf634 簡易マニュアル

1. パーツリスト

パーツリスト				
種類	値	個数	型番	代替部品
R1	1kΩ~20kΩ	各2	チップ抵抗　サイズ：0603（1608 メトリック） - ＜5.6K(赤) & 2.2K(青)＞	1/10W以上
R2	1.0~100Ω	2	チップ抵抗　サイズ：0603（1608 メトリック） - ＜22Ω(黒)＞	1/10W以上
R3	1.0~10Ω	2	チップ抵抗　サイズ：0603（1608 メトリック） - ＜5.1Ω＞	1/10W以上 (1/4W品使用)
Q1,2	NPN/PNP	2	以下の４つは確認済み：FMB3946,FMB2227,AO6604,NTGD4167	
Pin	ICピン	8	基板用リードフレーム等　SS2.54-6SN	IC連結ソケット

2. 回路図

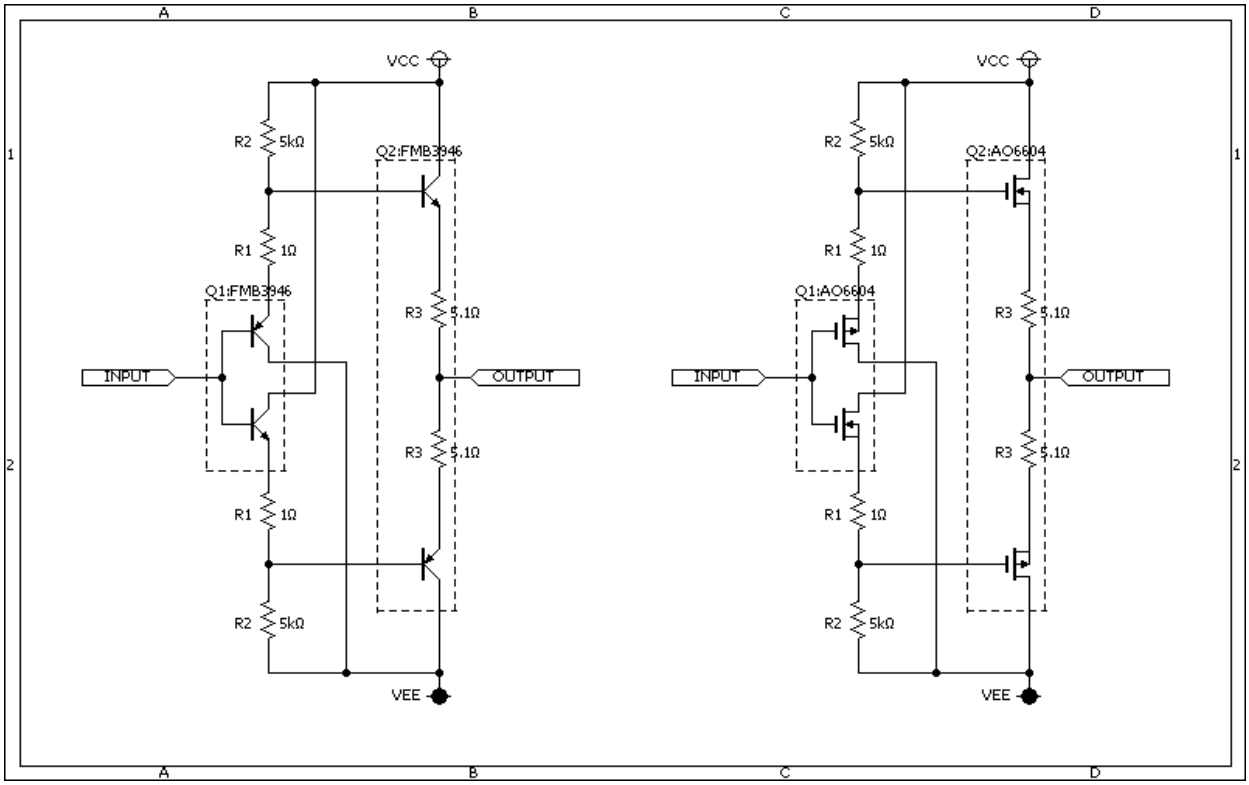

2. 部品配置図

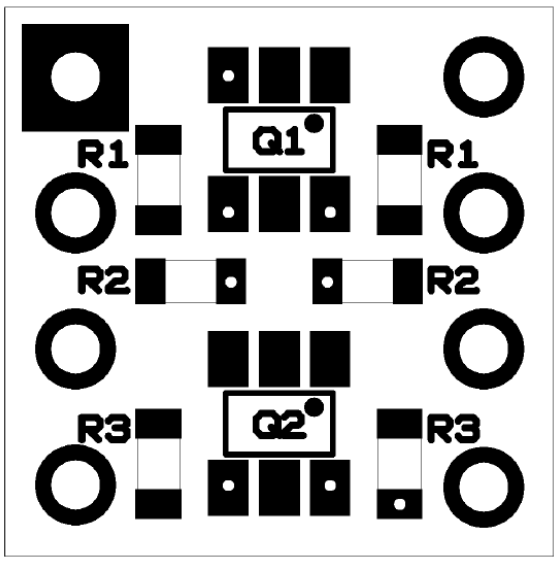

＜補足＞
1.供給電圧によりR1の抵抗値を下記の値にてご使用になる事を推奨します。
・+5V～+7V･･･2.2KΩ
・+7V～+13.2V・・・5.6KΩ

2.使用するトランジスタにより各抵抗値の調整が必要になる場合があります。
(本KITは"FMBT2227A"の使用を前提とした定数になっています。)