付図3　2極小形単頭プラグ

単位 mm

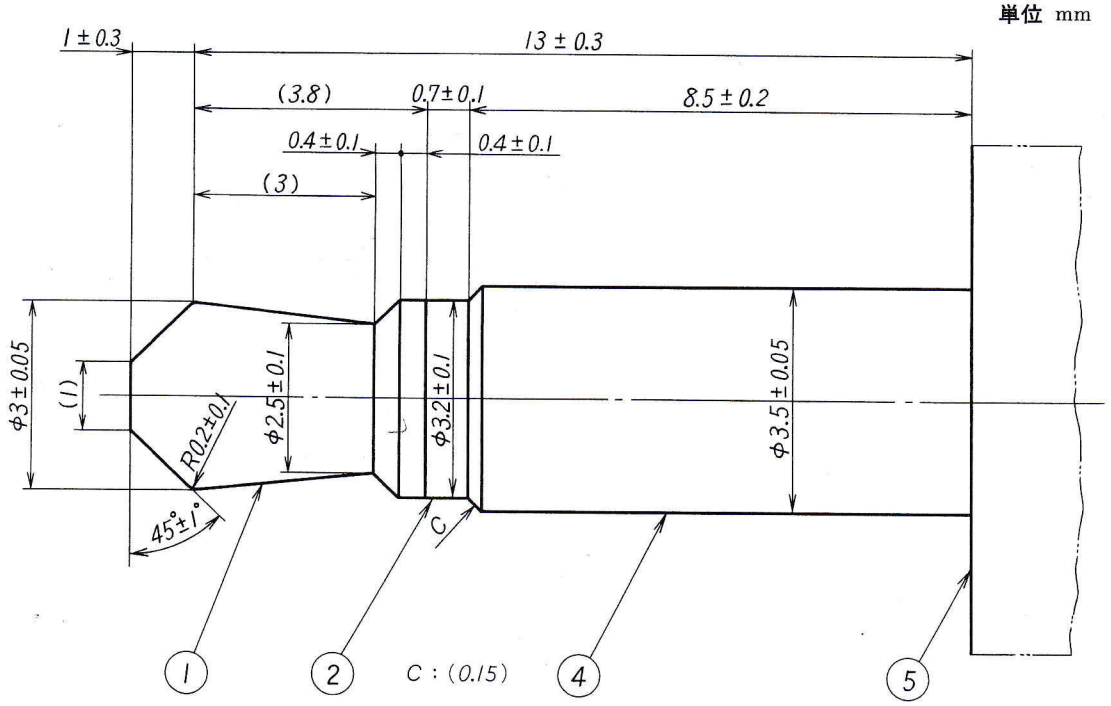

備考1.　括弧内の数値は，参考値を示す。

2.　①，②，④，⑤は，**付表1**の部品番号を示す。

付図4　3極小形単頭プラグ

単位 mm

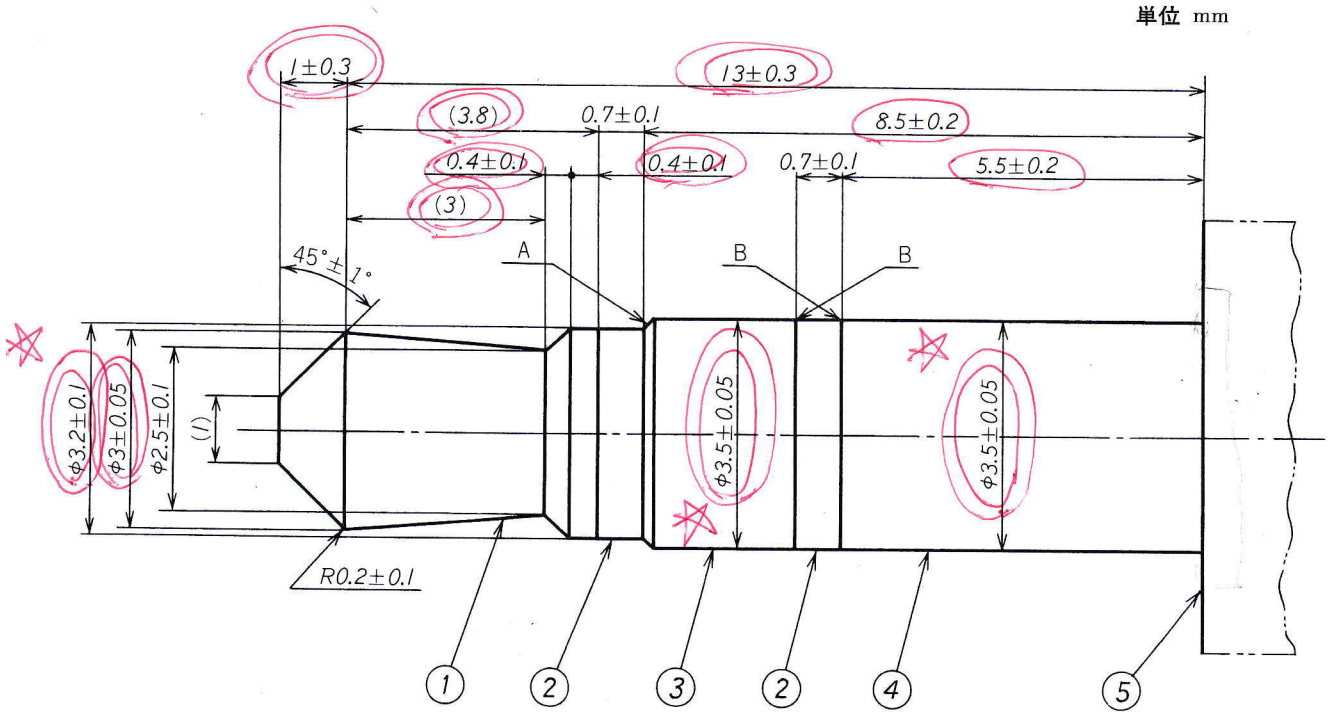

備考1.　括弧内の数値は，参考値を示す。

2.　①～⑤は，**付表1**の部品番号を示す。

3.　A部面取りはリング加工法によって異なり，ひき物の場合はC 0.1～0.15，プレスの場合はR 0.1～0.15とする。

4.　B部は，かえりがないこと。

綾
21.4.20
部